CONFIGURAÇÃO DE PENAS P/ PLOTAGEM

COR		ESP.
1	07	0,1
2	07	0,2
3	07	0,3
4	07	0,4
5	07	0,5
6	07	0,6
7	07	0,25
8	07	0,09
9	07	0,15
140	140	0,15
162	162	0,15

DESCARGA

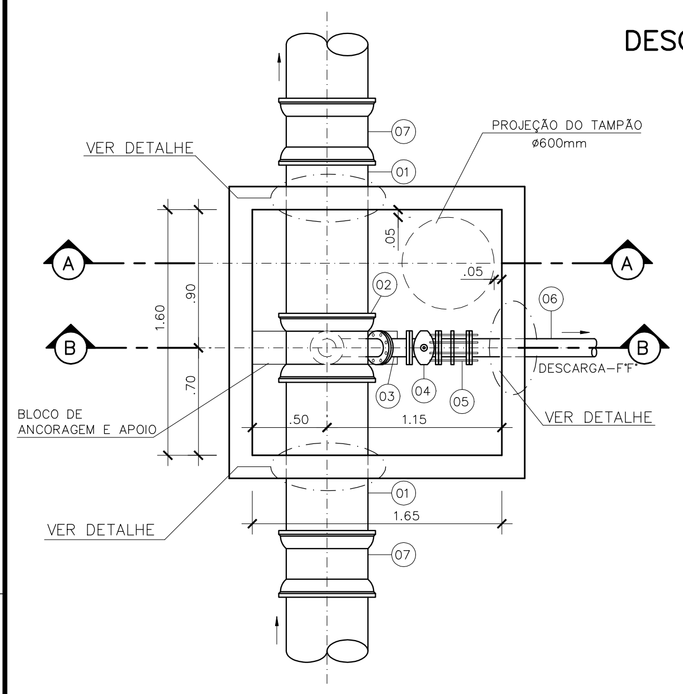

PLANTA BAIXA
SEM ESCALA

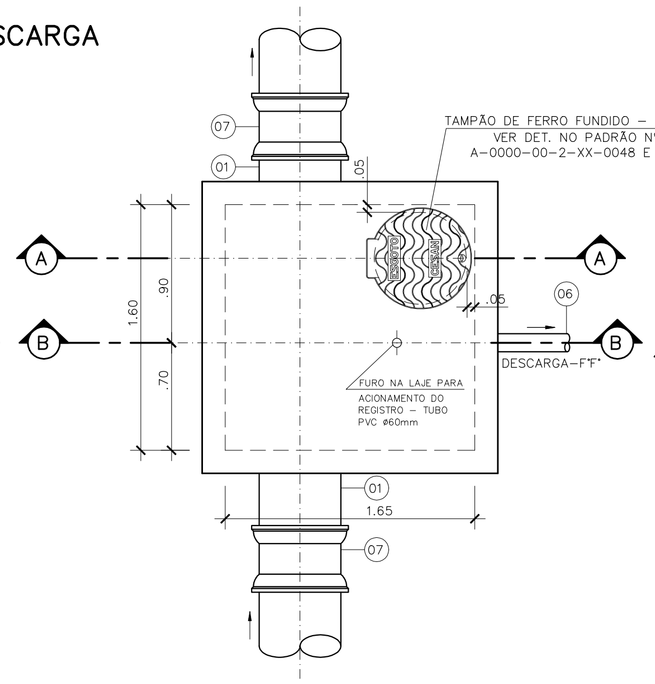

PLANTA SUPERIOR
SEM ESCALA

VENTOSA

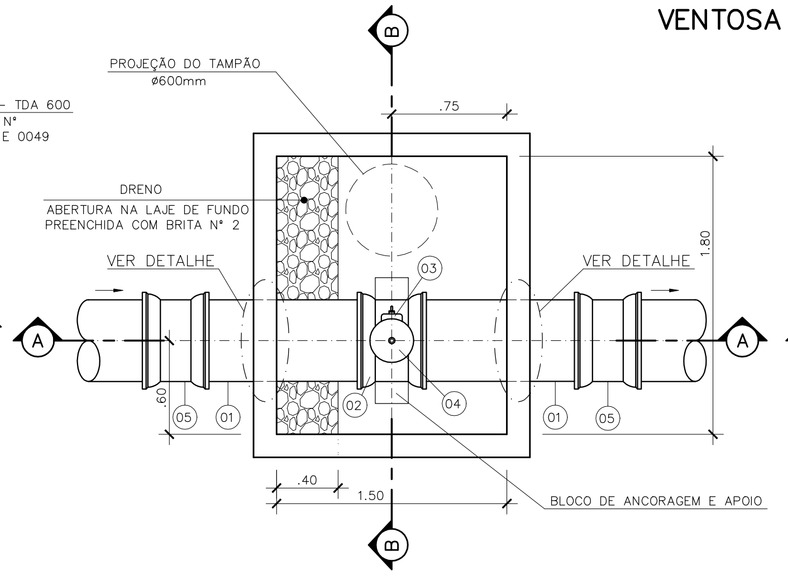

PLANTA BAIXA
SEM ESCALA

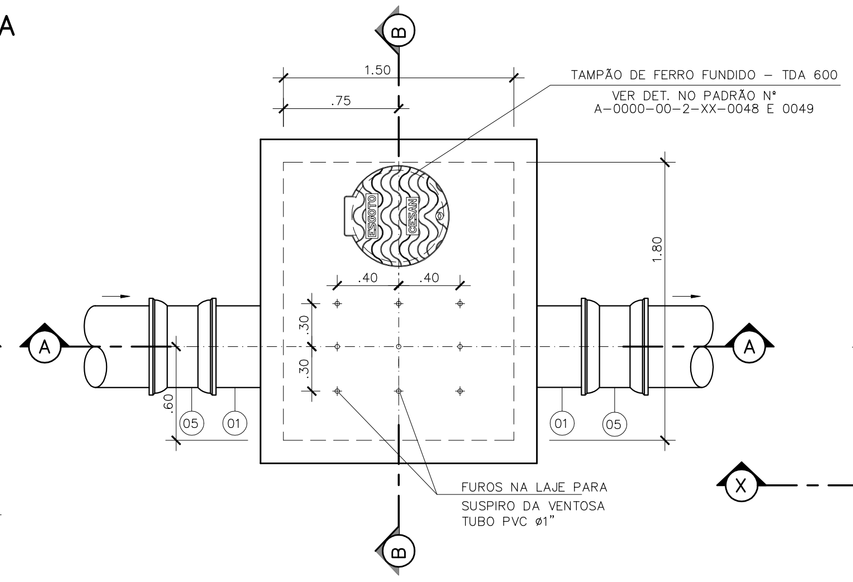

PLANTA SUPERIOR
SEM ESCALA

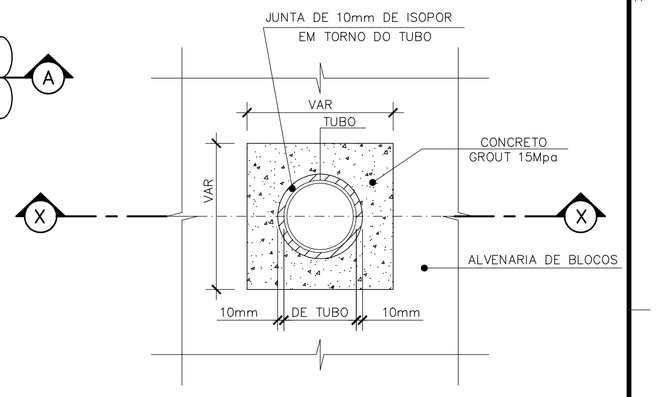

VISTA

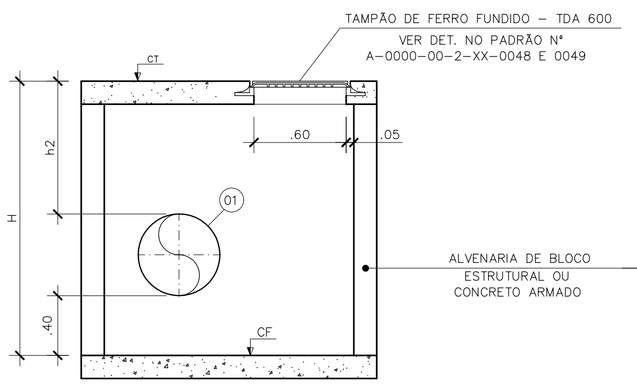

CORTE A–A
SEM ESCALA

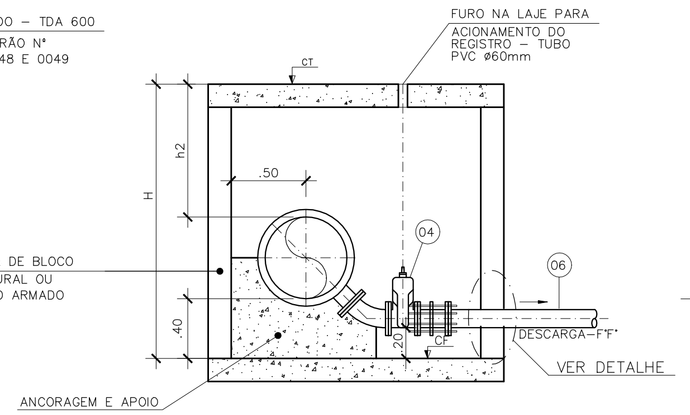

CORTE B–B
SEM ESCALA

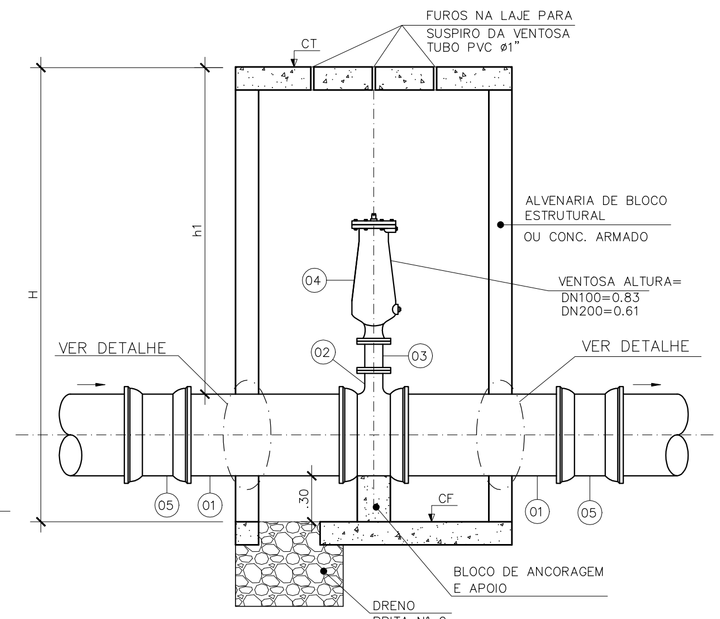

CORTE A–A
SEM ESCALA

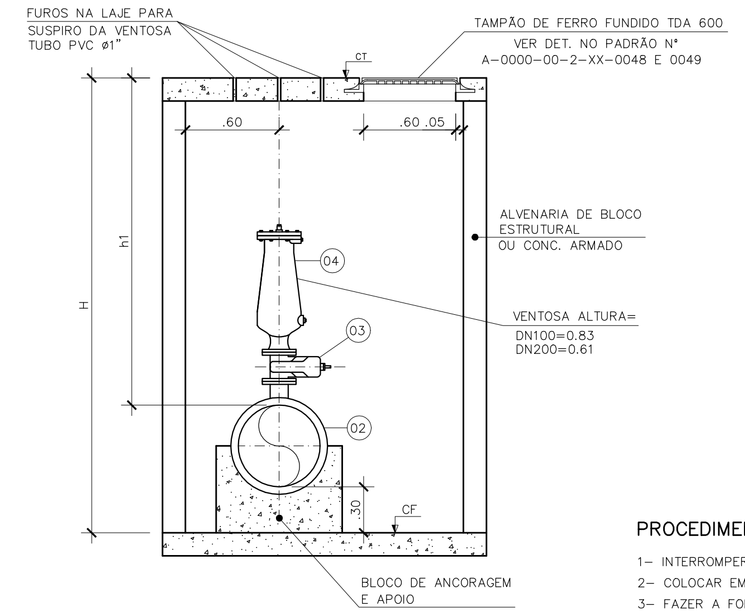

CORTE B–B
SEM ESCALA

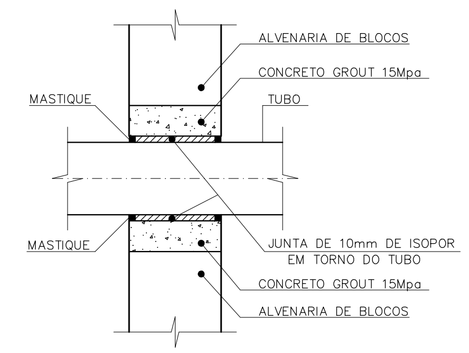

CORTE X–X

PROCEDIMENTOS:

1– INTERROMPER O ASSENTAMENTO DOS BLOCOS, NA PASSAGEM DA TUBULAÇÃO
2– COLOCAR EM TORNO DO TUBO ISOPOR DE 10mm
3– FAZER A FORMA E CONCRETAR COM GROUT 15 Mpa
4– APÓS A DESFORMA DA ESTRUTURA APLICAR NAS EXTREMIDADES UM MASTIQUE, MONOCOMPONENTE, Á BASE DE ELASTÔMEROS E RESINAS HIDROEXPANSIVAS, MASTERFLEX 610 OU SIMILAR QUÍMICO

DET. DO ENCAIXE DO TUBO COM A PAREDE
SEM ESCALA

LISTA DE MATERIAIS – DESCARGA

ITEM	DISCRIMINAÇÃO	UNID.	MATERIAL	RECALQUE EEB–22 DIÂM.	RECALQUE EEB–22 QUANT.
01	TUBO CILINDRICO (TFP) L=1.20m	m	F°F°	500	24
02	TÊ COM BOLSAS JGS E FLANGE PN10 (TJGSF)	PÇ	F°F°	500x100	12
03	CURVA 45° COM FLANGES PN10 (C45FF)	PÇ	F°F°	100	12
04	REGISTRO COM FLANGES COM CUNHA DE BORRACHA, CORPO CURTO TIPO EURO 23 (REUROC) PN10	PÇ	F°F°	100	12
05	JUNTA DE DESMONTAGEM TRAVADA AXIALMENTE (JDTA)	PÇ	F°F°	100	12
06	TUBO COM FLANGE E PONTA PN10 (TFP) L=5.80m	PÇ	F°F°	100	12
07	LUVA DE CORRER COM JUNTA MECÂNICA (LCRJM)	PÇ	F°F°	500	24
–	ACESSÓRIOS				
	PARAFUSO P/ JUNTA DE FLANGES (PPF)	un	–	16x80	384
	ARRUELA P/ JUNTA DE FLANGES (ABF)	un	–	100	48

NOTAS:

1– COTAS E DIMENSÕES EM METRO, DIÂMETROS EM MILÍMETROS, EXCETO ONDE INDICADO

DIMENSÕES DAS CAIXAS (m)

	RECALQUE	DN mm	dn mm	H	h2	CT	CF
DESCARGA–1	EEB–22	500	100	1.84	0.908	10.07	8.23
DESCARGA–2	EEB–22	500	100	1.83	0.898	6.26	4.43
DESCARGA–3	EEB–22	500	100	1.83	0.898	7.56	5.73
DESCARGA–4	EEB–22	500	100	2.53	1.598	6.34	3.81
DESCARGA–5	EEB–22	500	100	1.83	0.898	10.83	9.00
DESCARGA–6	EEB–22	500	100	2.38	1.448	11.92	9.54
DESCARGA–7	EEB–22	500	100	1.83	0.898	10.71	8.88
DESCARGA–8	EEB–22	500	100	1.83	0.898	4.76	2.93
DESCARGA–9	EEB–22	500	100	1.89	0.958	2.49	0.60
DESCARGA–10	EEB–22	500	100	1.99	1.058	2.37	0.38
DESCARGA–11	EEB–22	500	100	2.37	1.438	2.86	0.49
DESCARGA–12	EEB–22	500	100	2.94	2.008	3.40	0.46

LISTA DE MATERIAIS – VENTOSA

ITEM	DISCRIMINAÇÃO	UNID.	MATERIAL	RECALQUE EEB–22 DIÂM.	RECALQUE EEB–22 QUANT.
01	TUBO CILINDRICO (TFP) L=1.20m	–	F°F°	500	22
02	TÊ COM BOLSAS JGS E FLANGE PN10 (TJGSF)	PÇ	F°F°	500x100	11
03	REGISTRO COM FLANGES COM CUNHA DE BORRACHA, CORPO CURTO TIPO EURO 23 (REUROC)	PÇ	F°F°	100	11
04	VENTOSA PARA ESGOTO	PÇ	F°F°	100	11
05	LUVA DE CORRER COM JUNTA MECÂNICA (LCRJM)	PÇ	F°F°	100	22
–	ACESSÓRIOS				
	PARAFUSO P/ JUNTA DE FLANGES (PPF)	un	–	16x80	176
	ARRUELA P/ JUNTA DE FLANGES (ABF)	un	–	100	22

NOTAS:

1– COTAS E DIMENSÕES EM METRO, DIÂMETROS EM MILÍMETROS, EXCETO ONDE INDICADO.
2– CAIXA A SER EXECUTADA ACIMA DO N.A. DO TERRENO.
3– OCORRENDO A NECESSIDADE DA EXECUÇÃO DA CX. EM LOCAIS ABAIXO DO N.A. DO TERRENO, NÃO DEVERÁ SER EXECUTADO O DRENO DE FUNDO.
4– PARA VENTOSA–10, VER DETALHE DA TRAVESSIA 2 NO DES. N° A–050–002–96–5–XX–0036.
5– PARA VENTOSA 13, VER DETALHE DA TRAVESSIA 3 NO DES. N° A–050–002–96–5–XX–0037.

DIMENSÕES DAS CAIXAS (m)

	RECALQUE	DN mm	dn mm	H	h1	CT	CF
VENTOSA–1	EEB–22	500	100	2.43	1.598	13.60	11.17
VENTOSA–2	EEB–22	500	100	2.43	1.598	12.27	9.84
VENTOSA–3	EEB–22	500	100	2.44	1.608	9.97	7.53
VENTOSA–4	EEB–22	500	100	2.43	1.598	12.70	10.27
VENTOSA–5	EEB–22	500	100	2.43	1.598	12.73	10.30
VENTOSA–6	EEB–22	500	100	2.43	1.598	15.52	13.09
VENTOSA–7	EEB–22	500	100	2.43	1.598	19.40	16.97
VENTOSA–8	EEB–22	500	100	2.38	1.548	19.49	17.11
VENTOSA–9	EEB–22	500	100	2.43	1.598	8.61	6.18
VENTOSA–11	EEB–22	500	100	2.43	1.598	14.58	12.15
VENTOSA–12	EEB–22	500	100	2.44	1.608	4.58	2.14

ESTE DESENHO É PROPRIEDADE DA COMPANHIA ESPÍRITO SANTENSE DE SANEAMENTO – CESAN E NÃO PODE SER COPIADO SEM SUA AUTORIZAÇÃO.

NÚMEROS	TÍTULOS	Nº	LOCAL	DISCRIMINAÇÃO	DES.	DIV.	GER.	DATA
PRINCIPAIS DESENHOS DE REFERÊNCIA		REVISÃO						

CANCELA E SUBSTITUI O DESENHO NÚMERO:

CANCELADO E SUBSTITUÍDO PELO DESENHO NÚMERO:

CENTRO DE DOCUMENTAÇÃO
RECEBIDO: __/__/__
Nº DOC.: _____ ASS.: _____
APROVAÇÃO CESAN:
ASS.: _____ MATR.: _____
UNID.: _____ DATA: __/__/__
ESTA APROVAÇÃO NÃO ISENTA A CONTRATADA DE SUAS RESPONSABILIDADES LEGAIS.

EMITENTE: Etep Consultoria, Gerenciamento e Serviços
PROJETADO: ARTUR AUGUSTO OLIVEIRA NEVES — CREA: 045302/D REGIÃO: RJ
COORDENADOR: ARTUR AUGUSTO OLIVEIRA NEVES — CREA: 045302/D REGIÃO: RJ
DESENHO: FERNANDA P. ZAMBOM
Nº DES. PROJETISTA: 0876.DS.013.H.0241/01
DATA: 15/06/2011
RESPONSÁVEL TÉCNICO: ENGº ARTUR AUGUSTO OLIVEIRA NEVES
CREA: 045302/D REGIÃO: RJ ART Nº:0820110020944 DATA: 22/02/2011

EMISSÃO CESAN	DATAS
PROJETADO:	
CREA:	
DESENHADO:	
VERIFICADO: ENGº NESTOR GORZA JUNIOR	
DIVISÃO: ENGº NESTOR GORZA JUNIOR	
GERÊNCIA: ENGº DOUGLAS OLIVEIRA COUZI	

CESAN

MUNICÍPIO: VILA VELHA | DISTRITO: – | BAIRRO: ULISSES GUIMARAES

NOME DO EMPREENDIMENTO: IMPLANTAÇÃO DO SISTEMA DE ESGOTAMENTO SANITÁRIO BARRA DO JUCU, MORADA DO SOL E PONTA DA FRUTA

TÍTULO: RECALQUE EEB 22 – BACIA MORADA DO SOL/INTERLAGOS
PROJETO HIDRÁULICO – CAIXA DE VENTOSA E DESCARGA
PLANTA, CORTES E LISTA DE MATERIAL

ESCALA:	FOLHA:	Nº CESAN	REV:
INDICADA	09/09	A–050–002–96–5–XX–0026	00